3V系列电磁阀 3A系列气动阀

3V220-08

3V310-10

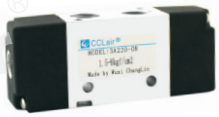

3A220-08

符号

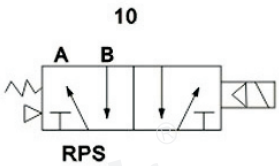

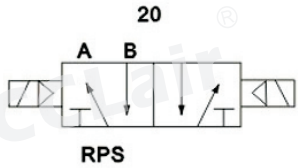

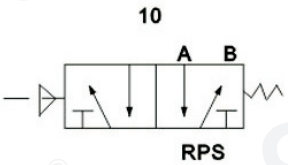

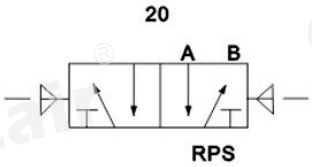

订购码

3V	1	10	-	06	AC110V
规格代号	系列代号	线圈及位数		接管口径	标准电压
3V:三口二位电磁阀	1:100系列	10:单头双位置		06:1/8”	DC12V
3A:三口二位气动阀	2:200系列	20:双头双位置		08:1/4”	DC24V
	3:300系列			10:3/8”	AC24V 50/60HZ
					AC110V 50/60HZ
					AC220V 50/60HZ
					AC380V 50/60HZ

技术参数

型号	3V110-M5 3A110-M5	3V110-06 3A110-06	3V210-06 3A210-06	3V210-08 3A210-08	3V310-08 3A310-08	3V310-10 3A310-10	3V120-M5 3A120-M5	3V120-06 3A120-06	3V220-06 3A220-06	3V220-08 3A220-08	3V320-08 3A320-08	3V320-10 3A320-10
工作介质	空气											
工作方式	内部先导式											
位置数	二位三通											
有效截面积	10mm²(CV=0.56)						7mm²(cv-0.40)					
接管口径												
润滑油	不需要											
使用压力	1.5-8.0kgf/cm²											
最大耐压力	10.5kgf/cm²											
工作温度	0-60℃											
电压范围	±10%											
耗电量	AC:1.3W DC:1.5W											
绝缘性	F级											
保护等级	IP65(DIN 40050)											
接电形式	直接出线或端子式											
最高工作频率	每秒5次											
最短励磁时间	0.05秒											
重量（kg）												
本体	铝合金											
密封圈	NBR											

版权所有,侵权必究

外形尺寸

3V110-M5(06)

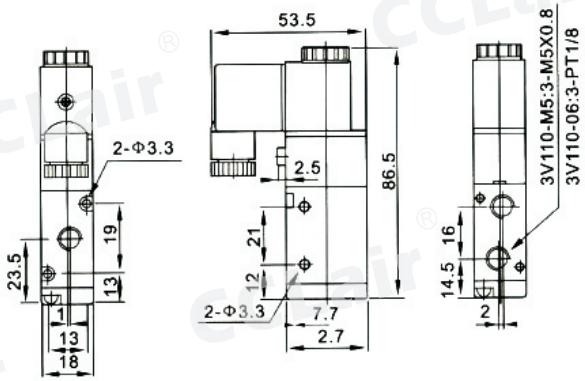

3V120-M5(06)

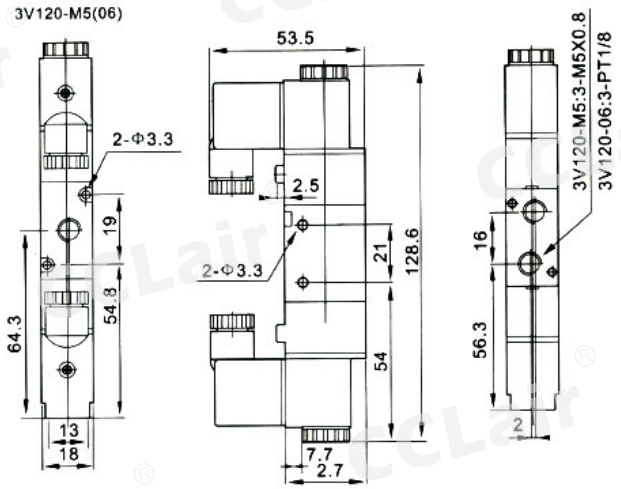

3V210-06(08)

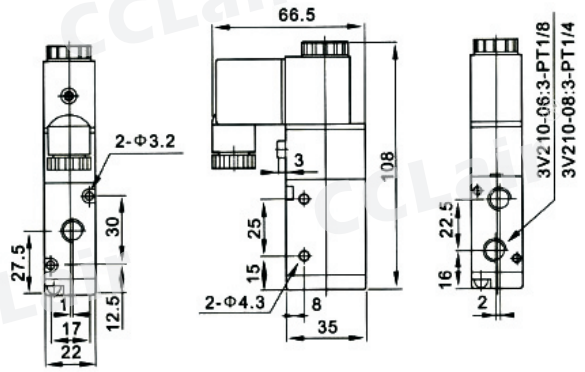

3V220-06(08)

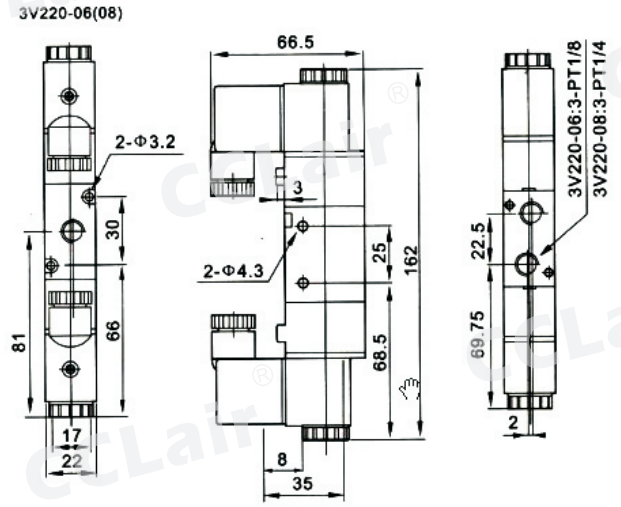

3V310-08(10)

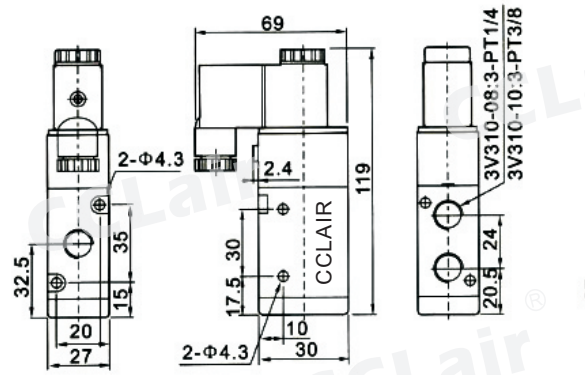

3V320-08(10)

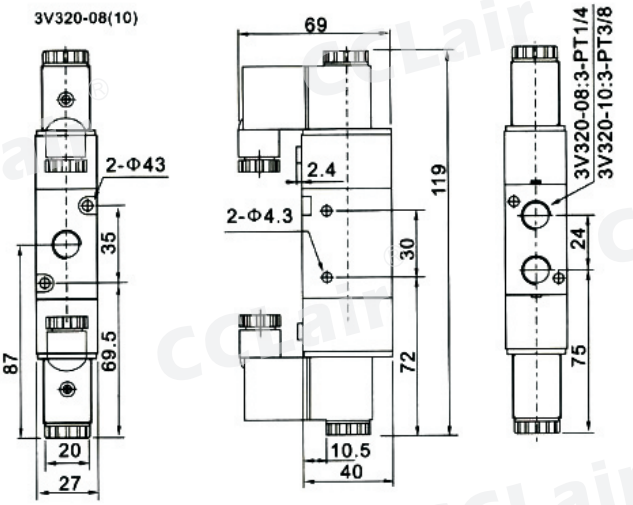

版权所有,侵权必究

4V1系列电磁阀 4A1系列气动阀

4V120-06(带线圈)

4V110-06(普通)

4V110-06(隔爆)

4V110-06

4A130E-06

符号

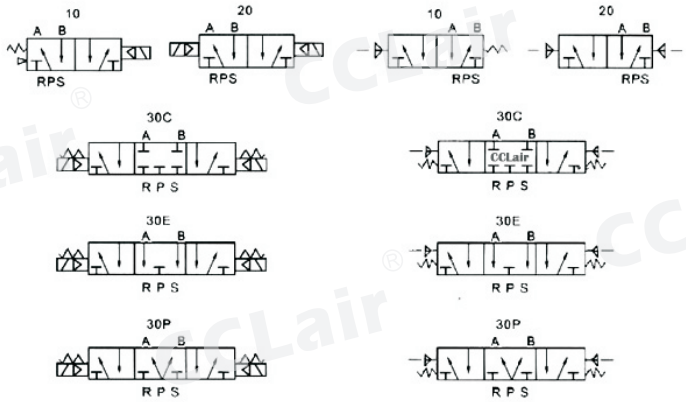

订购码

4V	1	10	-	06	AC110V
规格代号	系列代号	线圈及位数		接管口径	标准电压
4V:五口二(三)位电磁阀	1:100系列	10:2/5单向双位置		M5:M5×0.8	DC12V
4A:五口二(三)位气动阀		20: 2/5单向双位置		06:1/8”	DC24V
		30C:3/5双头三位置封闭型			AC24V 50/60HZ
		30E:3/5双头三位置排气型			AC110V 50/60HZ
		30P:3/5双头三位置压力型			AC220V 50/60HZ
					AC380V 50/60HZ

技术参数

型号	4V110-M5 4A110-M5	4V120-M5 4A120-M5	4V130C-M5 4A130C-M5	4V130E-M5 4A130E-M5	4V130P-M5 4A130P-M5	4V110-06 4A110-06	4V120-06 4A120-06
工作介质	空气						
工作方式	内部先导式						
位置数	五口二位		五口三位			五口二位	
有效截面积	10mm²(CV=0.56)		7mm²(CV=0.40)			12mm²(CV=0.67)	
接管口径							
润滑油	不需要						
使用压力	1.5-8.0kgf/cm²						
最大耐压力	10.5kgf/cm²						
工作温度	5-60℃						
电压范围	±10%						
耗电量	AC:1.3W DC:1.5W						
绝缘性	F级						
保护等级	IP65(DIN 40050)						
接电形式	直接出线或端子式						
最高工作频率	每秒5次						
最短励磁时间	0.05秒						
重量（kg）							
本体	铝合金						
密封圈	NBR						

版权所有,侵权必究

外形尺寸

4V110-M5(06)

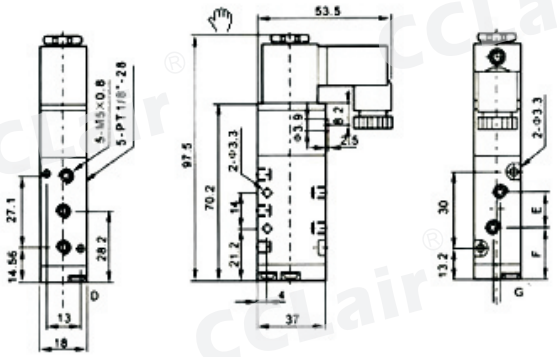

4A110-M5(06)

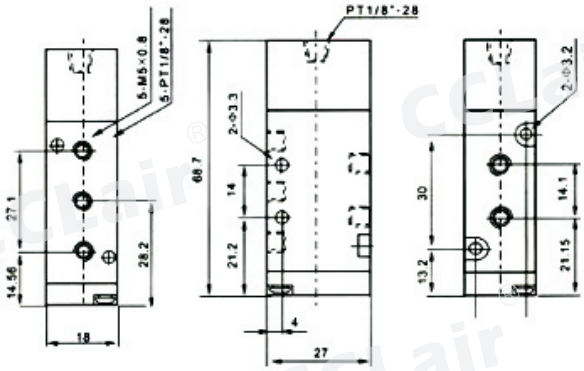

4V120-M5(06)

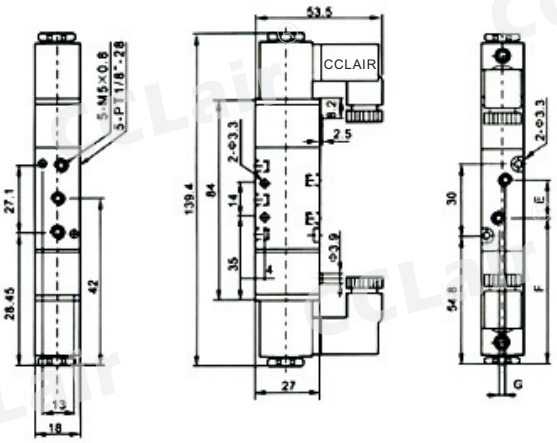

4A120-M5(06)

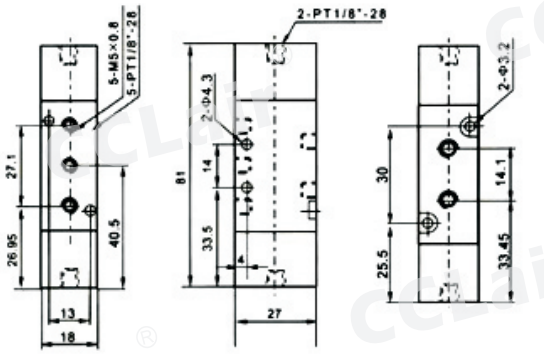

4V130-M5(06)

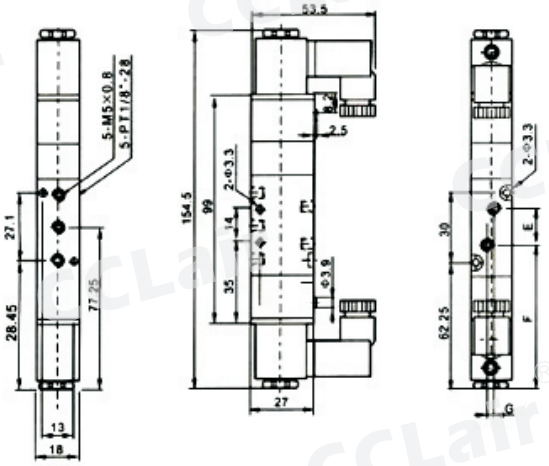

4A130-M5(06)

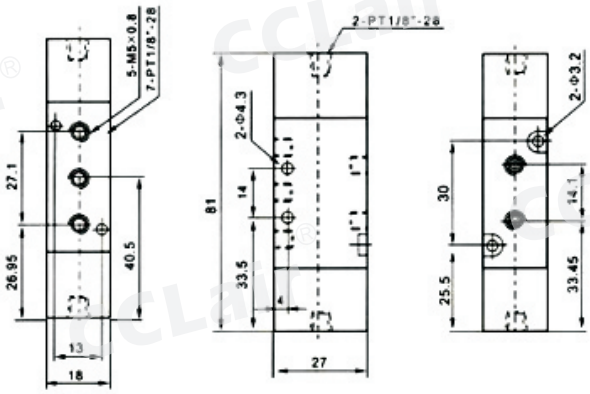

版权所有,侵权必究

4V2系列电磁阀 4A2系列气动阀

4V210-06

4V220-08GB

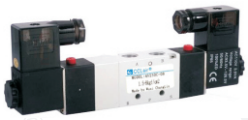
4V230C-08

4A210-06

4A230C-08

符号

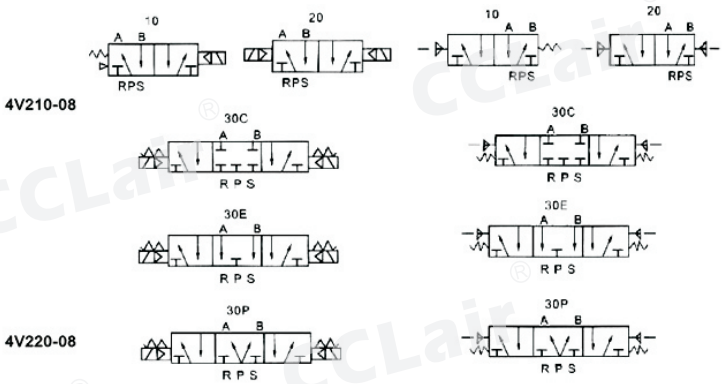

订购码

4V	2	10	-	06	GB	AC110V
规格代号	系列代号	线圈及位数		接管口径	防爆型	标准电压
4V:五口二(三)位电磁阀	2:200系列	10:2/5单向双位置		06:1/8”		DC12V
4A:五口二(三)位气动阀		20: 2/5单向双位置		08:1/4”		DC24V
		30C:3/5双头三位置封闭型				AC24V 50/60HZ
		30E:3/5双头三位置排气型				AC110V 50/60HZ
		30P:3/5双头三位置压力型				AC220V 50/60HZ
						AC380V 50/60HZ

技术参数

型号	4V210-06 4A210-06	4V220-06 4A220-06	4V230C-06 4A230C-06	4V230E-06 4A230E-06	4V230P-06 4A230P-06	4V210-08 4A210-08	4V220-08 4A220-08	4V230C-08 4A230C-08	4V230E-08 4A230E-08	4V230P-08 4A230P-08
工作介质	空气									
工作方式	内部先导式									
位置数	五口二位		五口三位			五口二位		五口二位		
有效截面积	10mm²(CV=0.56)		7mm²(CV=0.40)			12mm²(CV=0.67)		12mm²(CV=0.67)		
接管口径										
润滑油	不需要									
使用压力	1.5-8.0 kgf/cm²									
最大耐压力	10.5kgf/cm²									
工作温度	5-60℃									
电压范围	±10%									
耗电量	AC:1.3W DC:1.5W									
绝缘性	F级									
保护等级	IP65(DIN 40050)									
接电形式	直接出线或端子式									
最高工作频率	每秒5次									
最短励磁时间	0.05秒									
重量（g）	220	320	400	400	400	200	320	400	400	400
本体	铝合金									
密封圈	NBR									

版权所有,侵权必究

外形尺寸

4V210-06(08)

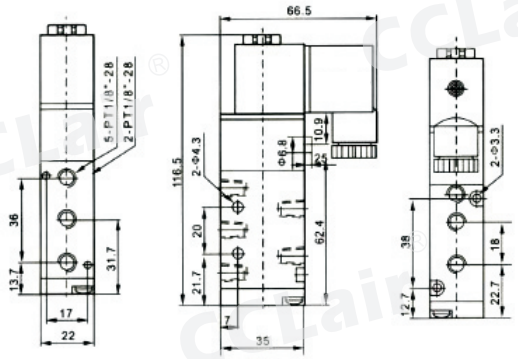

4A210-06(08)

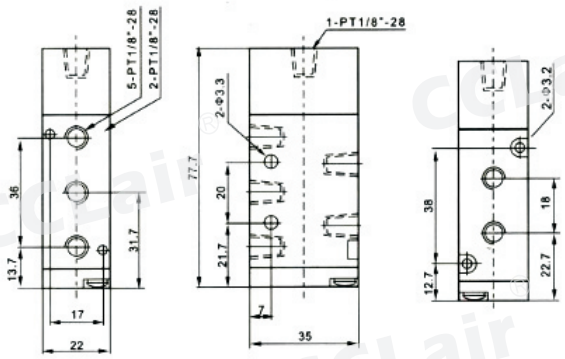

4V220-06(08)

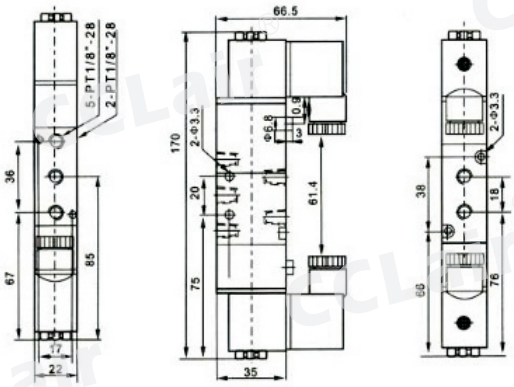

4A220-06(08)

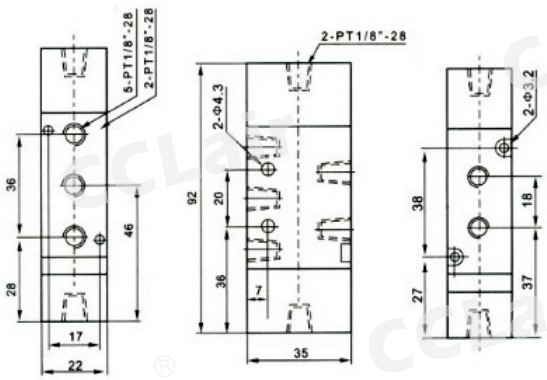

4V230-06(08)

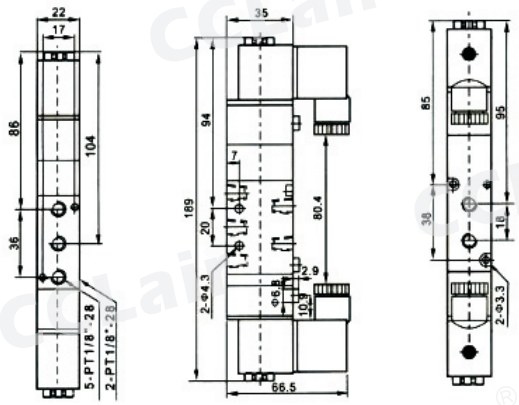

4A230-06(08)

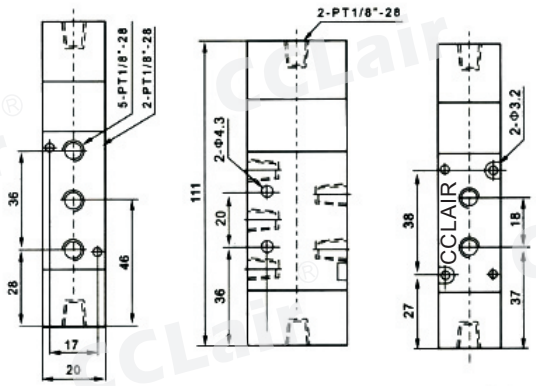

版权所有,侵权必究

4V3系列电磁阀 4A3系列气动阀

符号

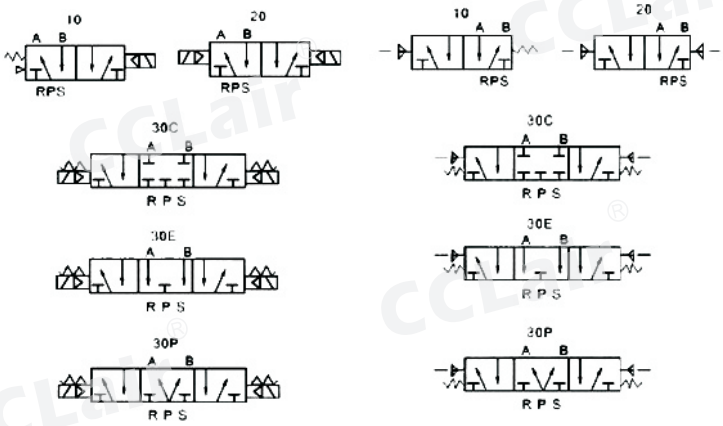

订购码

4V	3	10	-	06	GB	AC110V
规格代号	系列代号	线圈及位数		接管口径	防爆型	标准电压
4V:五口二(三)位电磁阀	3:300系列	10:2/5单向双位置		08:1/4”		DC12V
4A:五口二(三)位气动阀		20: 2/5单向双位置		10:3/8”		DC24V
		30C:3/5双头三位置封闭型				AC24V 50/60HZ
		30E:3/5双头三位置排气型				AC110V 50/60HZ
		30P:3/5双头三位置压力型				AC220V 50/60HZ
						AC380V 50/60HZ

技术参数

型号	4V310-08 4A310-08	4V320-08 4A320-08	4V330C-08 4A330C-08	4V330E-08 4A330E-08	4V330P-08 4A330P-08	4V310-10 4A310-10	4V320-10 4A320-10	4V330C-10 4A330C-10	4V330E-10 4A330E-10	4V330P-10 4A330P-10
工作介质	空气									
工作方式	内部先导式									
位置数	五口二位		五口三位			五口二位		五口二位		
有效截面积	25mm²(CV=0.56)		18mm²(CV=0.40)			30mm²(CV=0.67)		18mm²(CV=0.67)		
接管口径										
润滑油	不需要									
使用压力	1.5-8.0kgf/cm²									
最大耐压力	10.5kgf/cm²									
工作温度	5-60℃									
电压范围	±10%									
耗电量	AC:1.3W DC:1.5W									
绝缘性	F级									
保护等级	IP65(DIN 40050)									
接电形式	直接出线或端子式									
最高工作频率	每秒5次									
最短励磁时间	0.05秒									
重量（g）	310	400	540	540	540	310	400	400	400	400
本体	铝合金									
密封圈	NBR									

版权所有,侵权必究

外形尺寸

4V310-08(10)

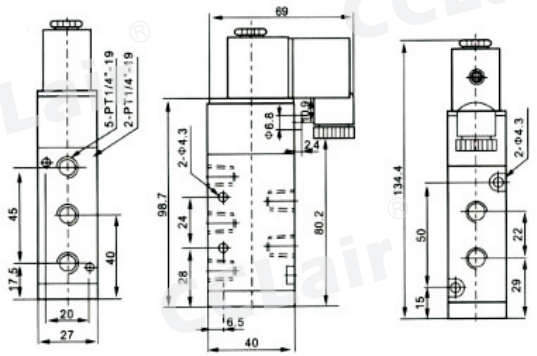

4A310-08(10)

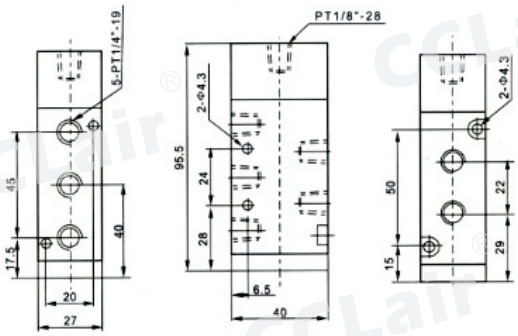

4V320-08(10)

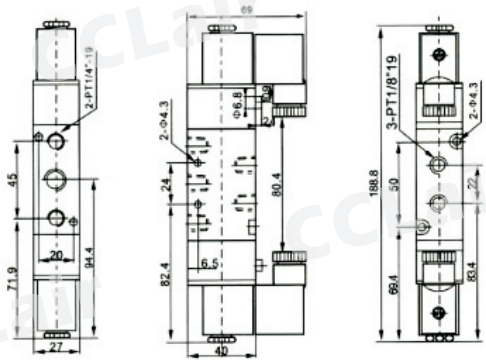

4A320-08(10)

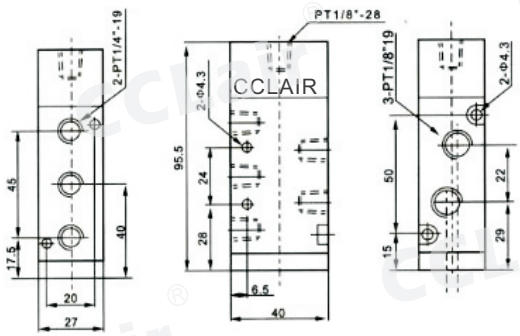

4V330-08(10)

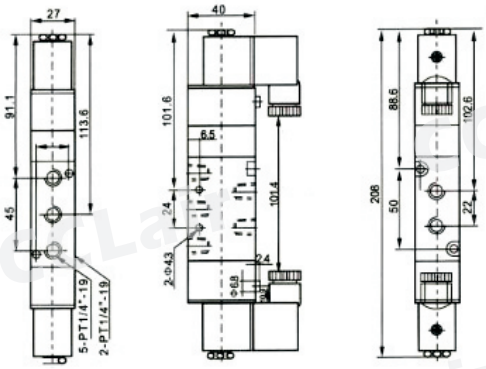

4A330-08(10)

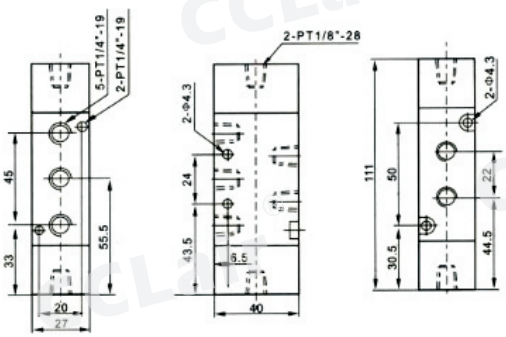

版权所有,侵权必究